VSP18-R series

缓冲杆

Stroke-10, 15, 20, 25, 30, 40, 50

▷ 回转型贯通型 (R)

▷ 缓冲对物体的冲击，经久耐用；

▷ 板部 SUS 材质。注)

注) 长尺寸时材质变更

订购码/Ordering NO.

VSP	18	10	– R –	M16
		①		②

① 行程(mm)/Stroke

10	15	20	25	30	40	50

② 安装孔规格

M 14	10 行程
M 16	10 ~ 50 行程

外形图

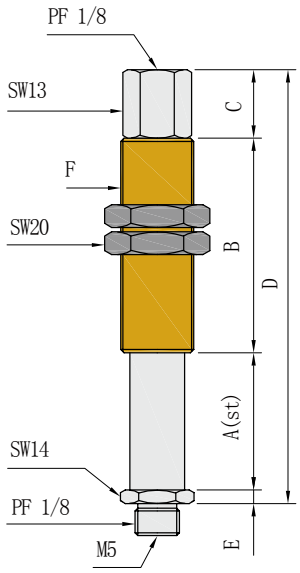

外部规格

型号	A	B	C	D	E	F
VSP1810-R-M14	10	22	15	50	3	M14x1.0
VSP1810-R-M16	10	22	15	50	3	M16x1.0
VSP1815-R-M16	15	29	15	62	3	M16x1.0
VSP1820-R-M16	20	35	15	73	3	M16x1.0
VSP1825-R-M16	25	41	15	84	3	M16x1.0
VSP1830-R-M16	30	47	15	95	3	M16x1.0
VSP1840-R-M16	40	58	15	116	3	M16x1.0
VSP1850-R-M16	50	70	15	138	3	M16x1.0
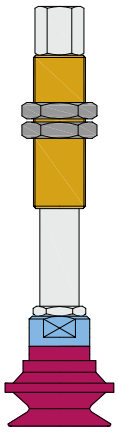
吸盘使用例